ЗАВОДЫ И ЛИНИИ ПРОИЗВОДСТВА ПРОДУКЦИИ ИЗ САПРОПЕЛЯ

Центр по сапропелю, работающий с 1986 года над проблемой освоения новых экологически чистых природных ресурсов для производства различных видов продукции, обладает более чем 23 технологиями и проектами ряда уникальных разработок в области исследований, добычи, подготовки и переработки погребных сапропелей. Мы готовы на условиях коммерческой выгоды поставлять их заинтересованным предприятиям и предпринимателям. Наиболее запрашиваемые на сегодня технологические решения бизнесов на сапропеле представлены ниже.

ЗАВОД КОМПЛЕКСНОЙ ПЕРЕРАБОТКИ САПРОПЕЛЯ

Завод комплексной переработки сапропеля включает в себя оборудование его добычи на месторождении, транспорт на промплощадку, узел подготовки, цех переработки и фасовки.

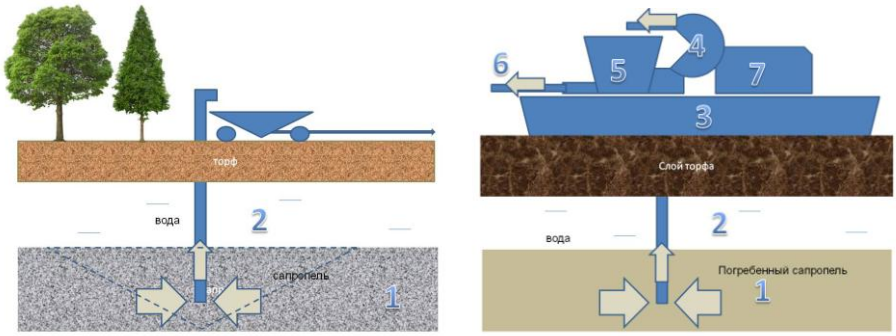

Производительность добычного оборудования определяет мощность предприятия по конечному продукту. Поставляемые комплексы рассчитаны на 50-170 м3/час сапропеля естественной влажности, что в год составит более 150 тыс. тонн готовой продукции.

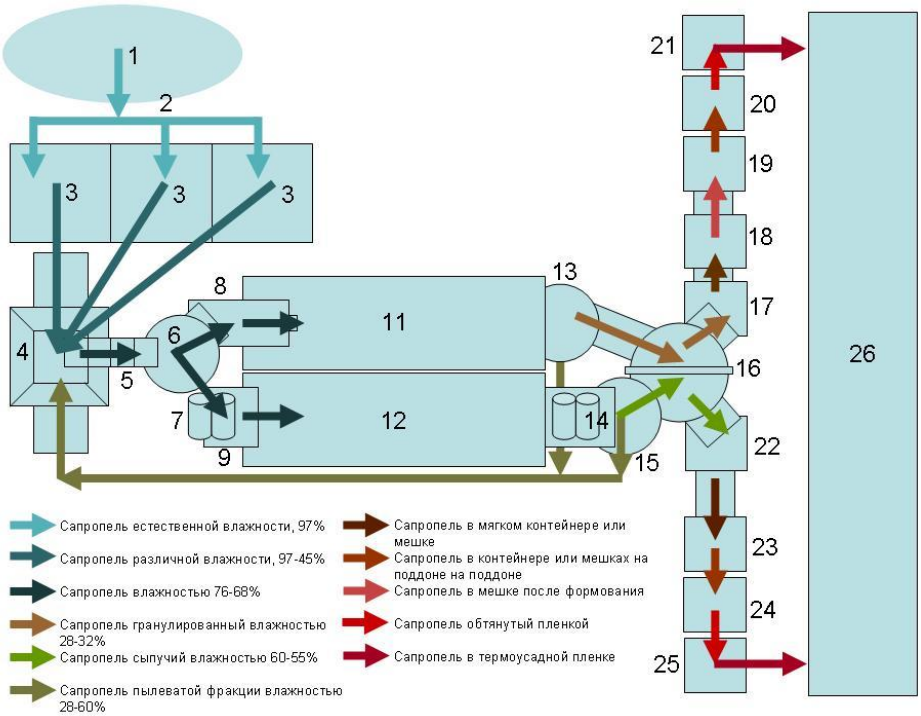

Транспорт добываемого сырья осуществляется пульпопроводом или другими техническими средствами в зависимости от свойств добываемого сапропеля.

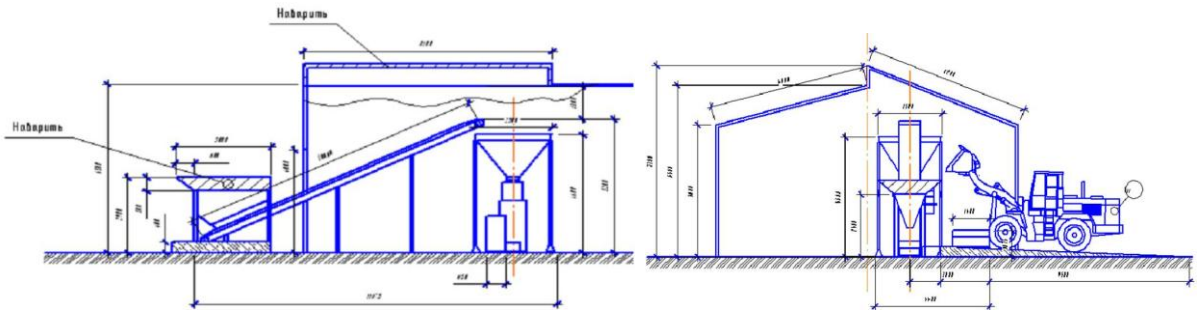

Узел подготовки обеспечивает обезвоживание сырья до требуемых значений, однородность и чистоту.

Оборудование переработки позволяет получать из сапропеля сыпучие, гранулированные, таблетированные, пастообразные, жидкие и комплексные органо-минеральные удобрения.

Для размещения всего комплекса оборудования требуется открытая территория для расходного склада сырья минимальными размерами 300х100 м, крытые утепленные помещения площадью не менее 46х16 м для оборудования подготовки и переработки, аналогичное – для фасовки и упаковки, 40х16 м – для склада готовой продукции.

Фасовка и упаковка готовой продукции осуществляется в мягкие контейнеры (биг бэги) 500-2000 л, открытые и клапанные мешки обьемом 20-50 л, полиэтиленовые пакеты 5-7 л, ведра ПХВ обьемом 5-36 л, тюбы и микроупаковку различного обьема.

Для ввода предприятия в эксплуатацию потребуется проведение подготовительных работ:

- поисковой оценки сырья, определение условий залегания и подсчет запасов, его лабораторный анализ, заключение о пригодности. Работы выполняются по ГОСТ Р 54000-2010. Результатом которых является определенные запасы сапропеля на месторождении, образцы возможно выпускаемой продукции из данного сырья, рекомендации по технологии добычи и переработки, а также стоимостные характеристики открываемого бизнеса, такие как: прогнозируемые капитальные вложения, себестоимость и цена продукции.
Сроки выполнения данных работ: 2-4 мес. Стоимость: 750-1670 тыс. руб. за каждые 200 Га разведанной площади месторождения.

- подготовка бизнес-плана предприятия. Сроки выполнения – 1,5 мес. Стоимость работ - 165 тыс. руб.
- проектирование производства. Сроки выполнения – 3 мес. Стоимость работ: 560-2300 тыс. руб. Зависит от производительности комплекса, ассортимента выпускаемой продукции, видов ее фасовки и упаковки.

Поставка, монтаж и наладка оборудования по Спецификации проекта осуществляется втечение 4-5 мес. После чего производится обучение работе на оборудовании персонала и доведение выпуска продукции до проектной мощности.

Стоимость оборудования завода: 62000-172000 тыс. руб.

ЗАВОД ПО ПРОИЗВОДСТВУ ЛЕЧЕБНЫХ САПРОПЕЛЕЙ И МЕДИЦИНСКИХ АППЛИКАЦИЙ

Разработанные Центром технологические решения позволяют получать от 5 до 50 м3 готового продукта – лечебной пастообразной сапропелевой грязи, в сутки.
Производственное оборудование включает в себя три основных узла: добычной, подготовительно-перерабатвающий и фасовочно-упаковочный. Требует не более 300 м2 площади. Легко монтируется и вводится в эксплуатацию втечение 3-4 дней.

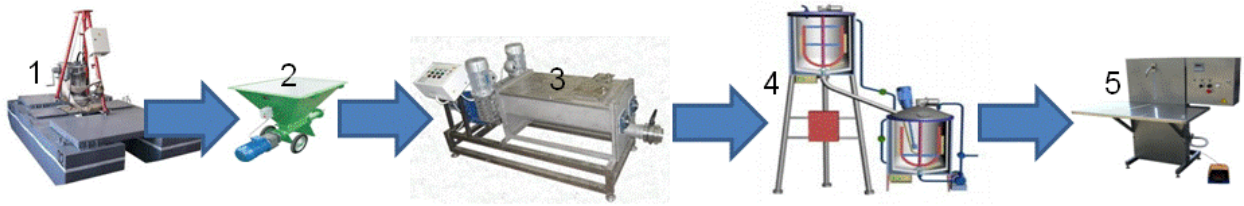

Выпускаемая продукция: пастообразные лечебные сапропели, медицинские и ветеринарные сухие и влажные аппликации, маски, тампоны, сырье для косметического производства.
Фасовка и упаковка готового продукта осуществляется в 10 видов различной тары, позволяющей сохранять, транспортировать и использовать продукцию на протяжении всего его срока пригодности.

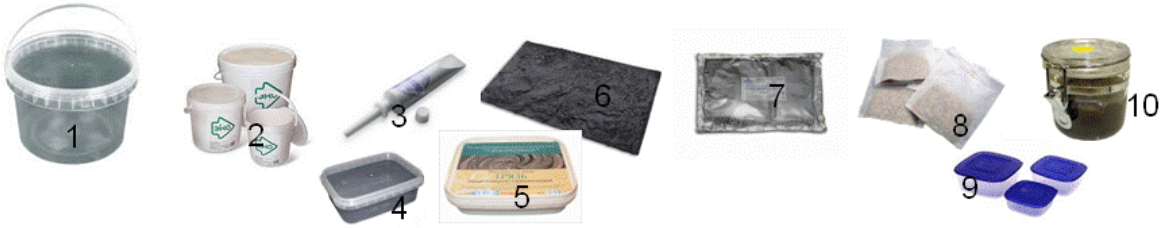

Для ввода предприятия в эксплуатацию потребуются подготовительные работы:

- поисковая оценка сырья, определение условий залегания и подсчет запасов, его лабораторный анализ, заключение о пригодности. Работы выполняются по принятым в РФ и странах СНГ стандартам. Результатом данной оценки является заключение о пригодности сырья для производства продукции лечебно-медицинского назначения, подсчитанные запасы лечебного сапропеля на месторождении, образцы возможно выпускаемой продукции из данного сырья, рекомендации по технологии добычи и переработки, а также стоимостные характеристики открываемого бизнеса, такие как: прогнозируемые капитальные вложения, себестоимость и цена продукции.
Сроки выполнения данных работ: 2-4 мес. Стоимость: 350-870 тыс. руб. за каждые 100 Га разведанной площади месторождения.
- подготовка бизнес-плана предприятия. Сроки выполнения – 1,5 мес. Стоимость работ - 140 тыс. руб.
- проектирование производства. Сроки выполнения – 3 мес. Стоимость работ: 420-720 тыс. руб. Зависит от производительности комплекса, ассортимента выпускаемой продукции, видов ее фасовки и упаковки.

Поставка, монтаж и наладка оборудования по Спецификации проекта осуществляется втечение 2-3 мес. После чего производится обучение работе на оборудовании персонала и доведение выпуска продукции до проектной мощности.

Стоимость оборудования завода: 2956-5200 тыс. руб.

ЗАВОД ПО ПРОИЗВОДСТВУ ВИТАМИННОЙ САПРОПЕЛЕ-ТРАВЯНОЙ (ХВОЙНОЙ) МУКИ

Производственные мощности и оборудование завода позволяет производить от 0,4 до 6 т/час готовой продукции. По сборочной линии комплексы могут выполняться в трех видах, по используемому энергоносителю для сушки продукции – в 4 видах.
Линии оборудования размещаются в закрытых утепленных помещениях площадью не

менее 1200 м2. Требуют определенной высоты потолка, монтируются в горизонтальном или вертикальном исполнении.

Продукция выпускается как из чистого сапропеля так и в компонентной пропорции с травяными добавками, клевером, люцерной, тростником, озимыми, хвойной лапкой, др.

Для ввода предприятия в эксплуатацию первоначально проводятся подготовительные работы, такие как:
- поисковая оценка сырья, определение условий залегания и подсчет запасов, его лабораторный анализ, заключение о пригодности. Работы выполняются по принятым в СНГ стандартам. Результатом которых являются определенные запасы сапропеля на месторождении, образцы возможно выпускаемой продукции из данного сырья, рекомендации по технологии добычи и переработки, а также стоимостные характеристики открываемого бизнеса, такие как: прогнозируемые капитальные вложения, себестоимость и цена продукции.
Сроки выполнения данных работ: 2-3 мес. Стоимость: 750-1670 тыс. руб. за каждые 200 Га разведанной площади месторождения.
- подготовка бизнес-плана предприятия. Сроки выполнения – 1,5 мес. Стоимость работ – 65-120 тыс. руб.
- проектирование производства. Сроки выполнения – 2 мес. Стоимость работ: 320-560 тыс. руб. Зависит от производительности комплекса, ассортимента выпускаемой продукции, видов ее фасовки и упаковки.

Поставка, монтаж и наладка оборудования по Спецификации проекта осуществляется втечение 3-4 мес. После чего производится обучение работе на оборудовании персонала и доведение выпуска продукции до проектной мощности.

Стоимость оборудования завода: 3400-19200 тыс. руб.

ЗАВОД ПО ПРОИЗВОДСТВУ КОРМОВЫХ САПРОПЕЛЕВЫХ ИЛИ САПРОПЕЛЕ-ВИТАМИННЫХ ДОБАВОК

Один из самых востребованных проектов в 2012-2013 г. Заводские производственные линии включают в себя добычное, подготовительное и перерабатывающее-фасующее оборудование. Располагаются в утепленных закрытых помещениях площадью не менее

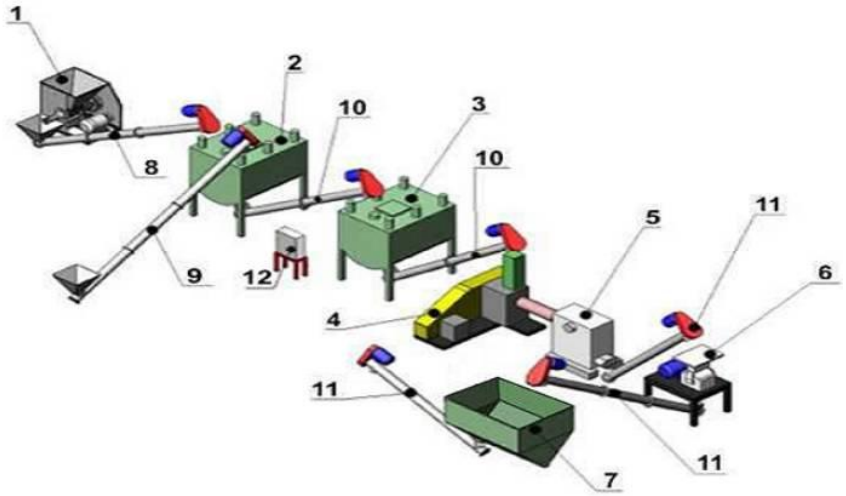

36х12 м. По комплектации могут быть двух видов и рассчитаны на производительность от 0.4 до 6 т/час. Оборудование линий адаптировано на выпуск дополнительной продукции, такой как пастообразные и гранулированные кормовые добавки.

Продукция выпускается как в чистом виде – сапропелевая, так и с органическими добавками, такими как клевер, молодой тростник, люцерна, люпин, др.

Расфасовка продукции в выпускаемых линиях подразумевается в открытые или клапанные мешки обьемом 10-50 л и мягкие контейнеры обьемом 500-2000 л.

Для ввода предприятия в эксплуатацию потребуется проведение подготовительных работ:

- поисковой оценки сырья, определение условий залегания и подсчет запасов, его лабораторный анализ, заключение о пригодности. Работы выполняются по методике и стандартам РФ. Результатом оценки является определенные запасы сапропеля на месторождении, образцы возможно выпускаемой продукции из данного сырья, рекомендации по технологии добычи и переработки, а также стоимостные характеристики открываемого бизнеса, такие как: прогнозируемые капитальные вложения, себестоимость и цена продукции.
Сроки выполнения данных работ: 2-3 мес. Стоимость: 450-650 тыс. руб. за каждые 200 Га разведанной площади месторождения.
- подготовки бизнес-плана предприятия. Сроки выполнения – 1,5 мес. Стоимость работ - 65 тыс. руб.
- проектирование производства. Сроки выполнения: 2-3 мес. Стоимость работ: 460-620 тыс. руб. Зависит от производительности комплекса, ассортимента выпускаемой продукции, видов ее фасовки и упаковки.

Поставка, монтаж и наладка оборудования по Спецификации проекта осуществляется втечение 2-4 мес. После чего производится обучение работе на оборудовании персонала и доведение выпуска продукции до проектной мощности.

Стоимость оборудования завода: 3400-5800 тыс. руб.

Все работы выполняются по договору и календарному плану проведения работ. Центр по сапропелю оставляет за собой право усовершенствовать заводские комплексы, расширять их возможности по производительности и ассортименту выпускаемой продукции.

Консультации и заключение договоров: Россия. Астрахань. 414018. ул. Ульянова. 67.
тел. +7 (8512) 732220, +7 (908) 6132220. E-mail: danil@astranet.ru. www.sapropex.ru
www.saprex.ru www.sapropeks.com
Руководитель:
Николай Бычек
к.т.н. горный инженер, геотехнолог, гидрогеолог,